SERIE ZVI-PS 2-4136

EAN 8422202241364

Räder aus natürlichem grauem Gummi, alle Bestandteile sind aus rostfreiem Stahl (AISI 304). Geeignet für Ladungen bis zu 215 kg.

Anwendung: Aussenbereiche, Lebensmitteltransportkarren, Kantinen, Esssaal, Restaurants, Lebensmittelfabriken, Logistik von Missionsmaterial, Verpackungsmaschinen, Förderbänder, Leichtnaschinerie der Bauindustrie, Container, roll-tainer, Transportkäfige. Sie werden in mechanischen Ingenieurprojekten von technischen Zeichnern und Projektingenieuren eingesetzt.

PS: leicht und geräuschlos. Schützt die Böden. Gute Stoss- und Schwingungsdämpfung.

Technische Daten

Ausführung	**Lenkrollen**
Befestigungsarten	**Rückenloch**
Bremsentyp	**Totalfeststeller**
Laufbelag	**Gummi**
Lagerarten	**Gleitlager**
Durchmesser (mm)	**80**
Radbreite (mm)	**25**
Schraublochdurchmesser (mm)	**12**
Störkreisradius (mm)	**77**
Gesamthöhe (mm)	**104**
Tragfähigkeit	**75**

CAD

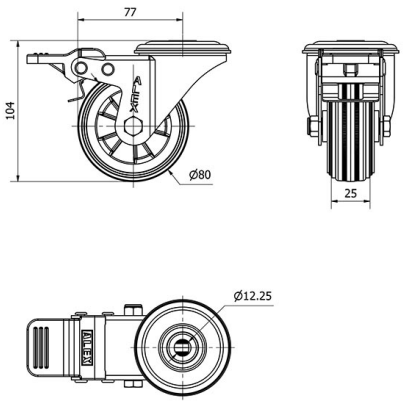

Im Bereich CAD können Sie das Bild in höherer Auflösung und mit mehr Details sehen.

Gehäuse

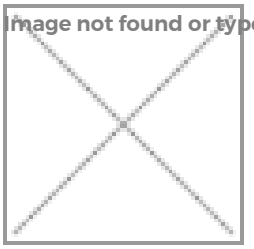

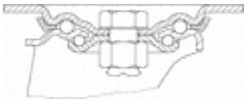

Hergestellt aus hochwertigem rostfreiem Stahlblech(AISI 304) bis 3mm.Alle Einbauteile sind rostbeständig, Gehäuse Komplett aus Edelstahl, korrosionsunempfindlich, beständig gegen Benzin, Diesel,Öl und Fette.Hergestellt gemäß Europanorm EN 12530/12532.

Rad

Polypropylen-Radkörper aus Laufbelag aus Gummi
Temperaturbereich: -20º ÷ +60º

Rollwiderstand — Angemessen

Lärm während des Marsches — Hervorragender

Bodenschonend — Hervorragender

Ähnliche Produkte

2-1675

2-4134

2-2344